Schemat technologiczny kotłowni gazowej

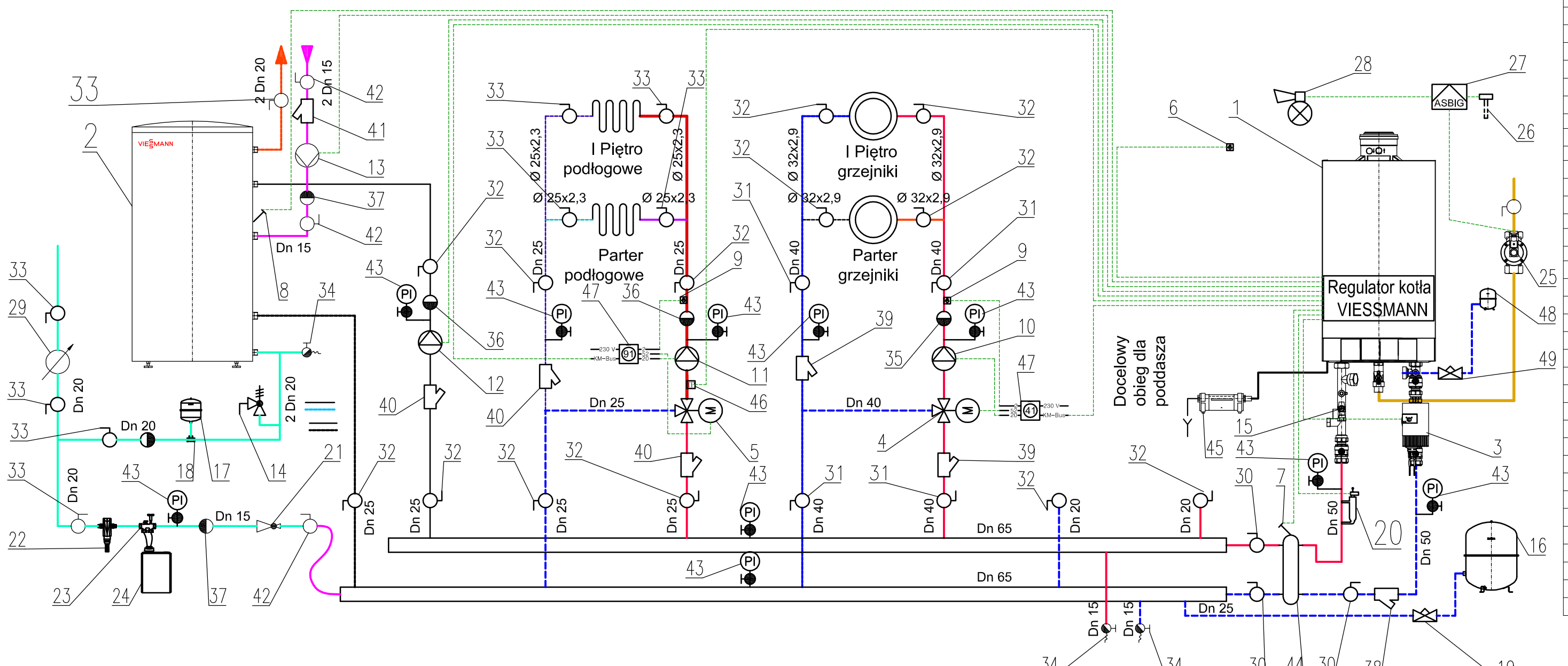

Zestawienie danych z projektu

Numer	Nazwa	Producent	Typ	DN	Charakterystyka	Suma
1	Kocioł kondensacyjny	Viessmann	Vitodens 200-W 80 kW			1 szt.
2	Podgrzewacz c.w.u.	Viessmann	Vitocell 100-W 120 l		CUG, V=120 l	1 szt.
3	Pompa kotłowa	Wilo (Viessmann)	Wilo PARA z przodu			1 szt.
4	Zawór mieszający		Trójdrogowy spawany	Dn 32		1 szt.
5	Zawór mieszający		Trójdrogowy gwintowany	Dn 25		1 szt.
6	Czujnik temperatury	Viessmann				1 szt.
7	Czujnik temperatury	Viessmann				1 szt.
8	Czujnik temperatury	Viessmann				1 szt.
9	Czujnik temperatury	Viessmann				2 szt.
10	Pompa obiegowa	Wilo	yonos PICO 25/1-8		Obieg grzejnikowy	1 szt.
11	Pompa obiegowa	Wilo	yonos PICO 25/1-8		Obieg podłogowy	1 szt.
12	Pompa obiegowa	Wilo	yonos PICO 25/1-6		Obieg do wymiennika	1 szt.
13	Pompa cyrkulacyjna	Wilo	Starr - Z NOVA		Cyrkulacja c.w.u.	1 szt.
14	Zawór bezpieczeństwa	SYR	Nr 2115	Dn 20	6 bary	1 szt.
15	Zawór bezpieczeństwa	SYR	Nr 1915	Dn 20	3 bary	1 szt.
16	Naczynie przeponowe	Reflex			Typ NG 80	1 szt.
17	Naczynie przeponowe	Reflex			Typ Refix DE 18	1 szt.
18	Szybkozłącze	Reflex	Flowjet z trójnikiem	Dn 20		1 szt.
19	Szybkozłacze	Reflex	SU	Dn 25		1 szt.
20	Czujnik braku wody	SYR	933.1			1 szt.
21	Reduktor ciśnienia	SYR	Nr 6243	Dn 15		1 szt.
22	Filt mechaniczny,	BWT	Protector BW 3/4"			1 szt.
23	Multiblock	BWT	Inline			1 szt.
24	Stacja zmiękczania	BWT	Aquadial NEW 15			1 szt.
25	Zawór elektromagnetyczny	Flama Gaz	ZB 40			1 szt.
26	Detektor gazu	ATEST GAZ	Czujnik DEX-12/N			1 szt.
27	Centralka ASBIG	GAZEX	Moduł MD-2ZA			1 szt.
28	Sygnal. optyczno-akust.	GAZEX	SL 32			1 szt.
29	Wodomierz		JS	Dn 15		1 szt.
30	Zawór kulowy			Dn 50		3 szt.
31	Zawór kulowy			Dn 40		4 szt.
32	Zawór kulowy			Dn 25		13 szt.
33	Zawór kulowy			Dn 20		9 szt.
34	Zawór kulowy spustowy			Dn 15		3 szt.
35	Zawór zwrotny prosty			Dn 40		1 szt.
36	Zawór zwrotny prosty			Dn 25		2 szt.
37	Zawór zwrotny			Dn 15		2 szt.
38	Filtr siatkowy			Dn 50		1 szt.
39	Filtr siatkowy			Dn 40		2 szt.
40	Filtr siatkowy			Dn 25		3 szt.
41	Filtr siatkowy			Dn 15		1 szt.
42	Zawór kulowy			Dn 15		3 szt.
43	Manometr z kurkiem	KFM	Radialny 100 mm			10 szt.
44	Sprzęgło hydrauliczne	TERMEN Wrocław	SP 50/100			1 szt.
45	Neutralizator kondesatu	Viessmann	GENO-Neutra V N-70			1 szt.
46	Termostat powrotu	Viessmann	Termostat zanużeniowy			1 szt.
47	Zestaw uzup. do mieszacza	Viessmann	Nr katal. 7301 063			2 szt.
48	Naczynie przeponowe	Reflex			Typ NG 12	1 szt.
49	Szybkozlacze	Reflex	SU	Dn 20		1 szt.

Zakład Projektowo - Realizacyjny s.c. Maria i Marian **MIŚNIAKIEWICZ**
Przemyśl, ul.Borelowskiego 1, *tel/fax; 166750120; 502563319; zprmmis@pr.onet.pl*

Inwestor Adres	GMINA DYDNIA 36-204 Dydnia	Obiekt Adres	Dom Sztuki Muzycznej w Dydni 36-204 Dydnia 221
Nazwa	**Technologia kotłowni gazowej i wewnętrzna instalacja c.o.**		
Rodzaj opracowania	**Projekt Budowlany Technologii kotłowni gazowej i wewnętrznej instalacji c.o.**		
Tytuł rysunku	**Schemat technologiczny kotłowni**		Nr rys./Ilość **5/7**
Projektant Branża Sanitarna	inż. Marian Miśniakiewicz Upr. nr PDK/0002/POOS/07, nr 489/81 Katowice Podpis		Skala **xxx**
Sprawdzający Branża Sanitarna	mgr inż. Katarzyna Knap - Miśniakiewicz Upr. nr MAP/0448/POOS/11 Podpis		Data opracow. kwiecień 2014