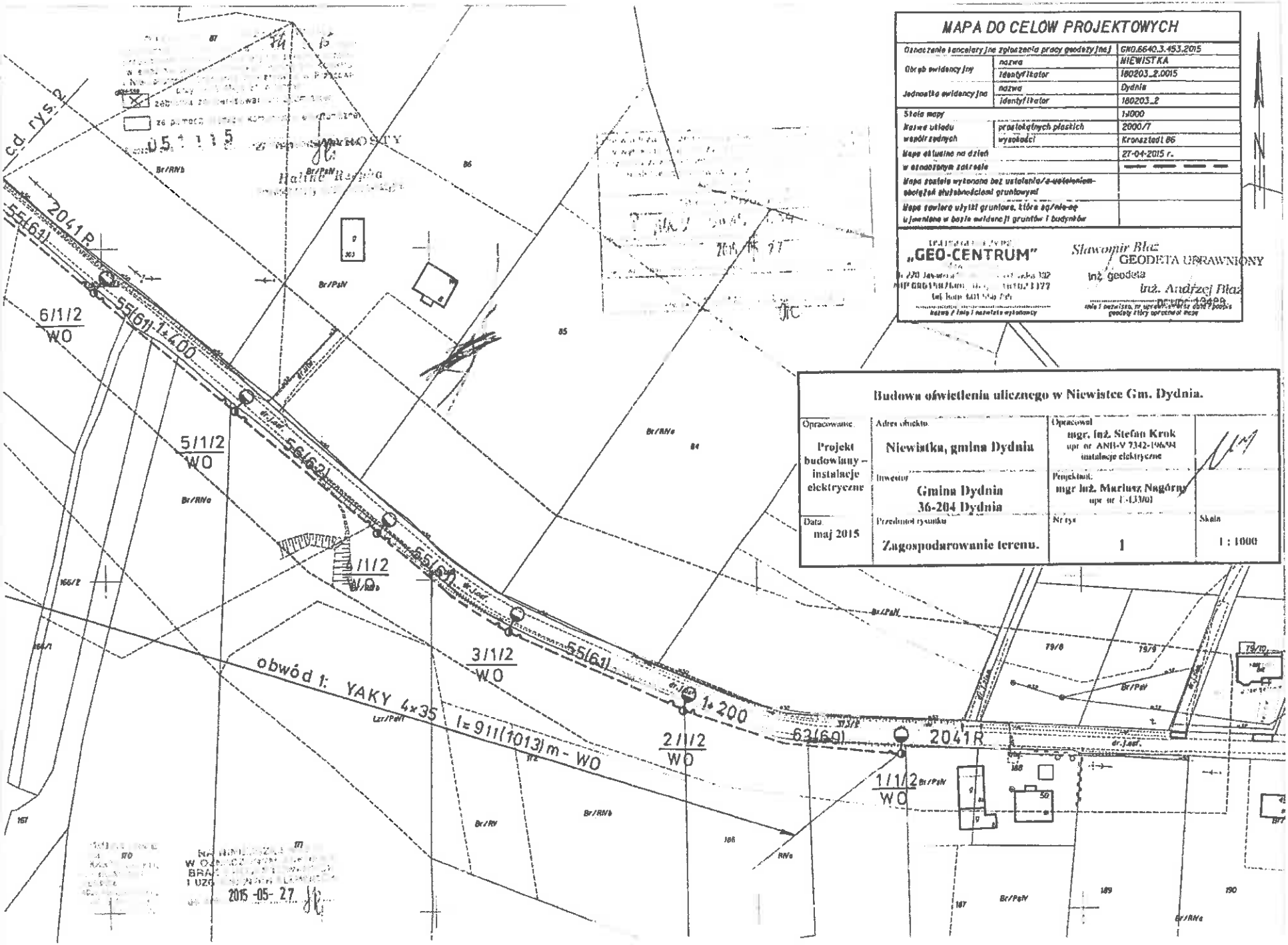

MAPA DO CELÓW PROJEKTOWYCH

Oznaczenie kancelaryjne zgłoszenia pracy geodezyjnej		GK0.6640.3.453.2015
Obręb ewidencyjny	nazwa	NIEWISTKA
	Identyfikator	180203_2.0015
Jednostka ewidencyjna	nazwa	Dydnia
	Identyfikator	180203_2
Skala mapy		1:1000
Rodzaj układu współrzędnych	prostokątnych płaskich	2000/7
	wysokości	Kronsztadt 86
Mapa aktualna na dzień		27-04-2015 r.
w szczególnym zakresie		— — — —
Mapa została wykonana bez ustalenia/~~z ustaleniem~~ obciążeń służebnościami gruntowymi		
Mapa zawiera użytki gruntowe, które są/nie są ujawnione w bazie ewidencji gruntów i budynków		

PRZEDSIĘBIORSTWO „GEO-CENTRUM"
[illegible] Jawor, [illegible] 132
NIP [illegible] REGON [illegible]
tel. kom. [illegible]
nazwa / imię i nazwisko wykonawcy

Sławomir Błaż
GEODETA UPRAWNIONY
inż. geodeta
inż. Andrzej Błaż
nr uprawnień [illegible]
imię i nazwisko, nr uprawnień oraz data i podpis geodety który sporządził mapę

Budowa oświetlenia ulicznego w Niewistce Gm. Dydnia.

Opracowanie: Projekt budowlany – instalacje elektryczne	Adres obiektu: Niewistka, gmina Dydnia	Opracował: mgr. inż. Stefan Krok upr. nr ANB-V 7342-196/94 instalacje elektryczne	
	Inwestor: Gmina Dydnia 36-204 Dydnia	Projektował: mgr inż. Mariusz Nagórny upr. nr [illegible]	
Data: maj 2015	Przedmiot rysunku: Zagospodarowanie terenu.	Nr rys. 1	Skala 1 : 1000

MAPA DO CELÓW PROJEKTOWYCH

...e kancelaryjne zgłoszenia pracy geodezyjnej		GN0.6640.3.453.2015
...dencyjny	nazwa	NIEWISTKA
	identyfikator	180203_2.0015
...ewidencyjna	nazwa	Dydnia
	identyfikator	180203_2
...r		1:1000
...odu ...nych	prostokątnych płaskich	2000/7
	wysokości	Kronsztadt 86
...sina na dzień		27-04-2015 r.
...nym zakresie		— — — —
...cie wykonane bez ustalenia/~~z ustaleniem~~ ...dużebnościami gruntowymi		
...ery użytki gruntowe, które są/~~nie są~~ ...w bazie ewidencji gruntów i budynków		

...SKI GEODEZYJNE
...-CENTRUM"
...Błaż
...Rzechówka 302
...Regon 181023377
...: 601 558 795
...wo / imię i nazwisko wykonawcy

Sławomir Błaż
GEODETA UPRAWNIONY
inż. geodeta
inż. Andrzej Błaż
nr upr. 12488
imię i nazwisko, nr uprawnień oraz data i podpis geodety który opracował mapę

7.1802.2015.634
2015-05-27

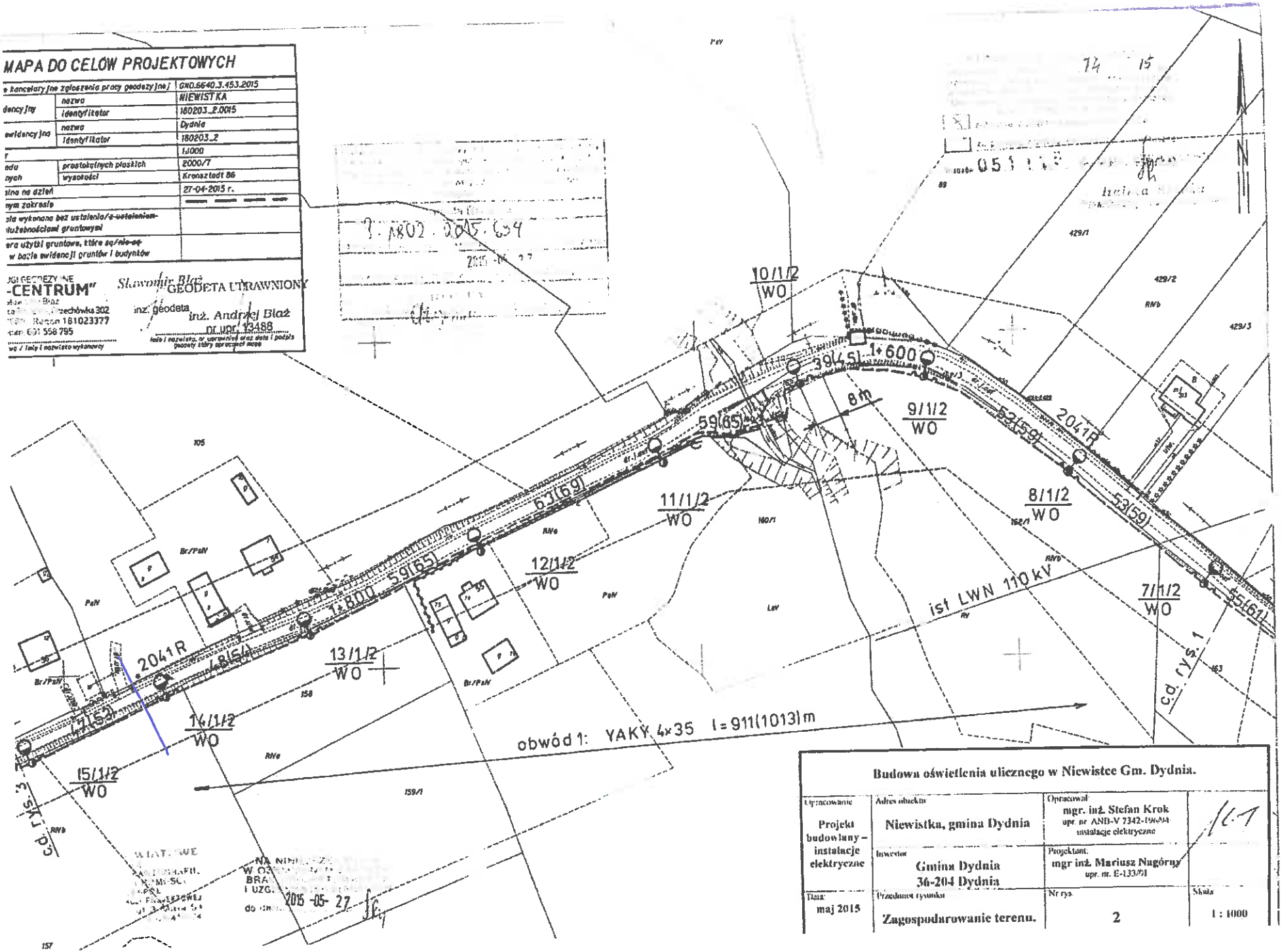

Budowa oświetlenia ulicznego w Niewistce Gm. Dydnia.

Opracowanie: Projekt budowlany – instalacje elektryczne	Adres obiektu: Niewistka, gmina Dydnia	Opracował: mgr. inż. Stefan Krok upr. nr ANB-V 7342-196/84 instalacje elektryczne	1/1
	Inwestor: Gmina Dydnia 36-204 Dydnia	Projektant: mgr inż. Mariusz Nagórny upr. nr. E-133/91	
Data: maj 2015	Przedmiot rysunku: Zagospodarowanie terenu.	Nr rys. 2	Skala 1 : 1000

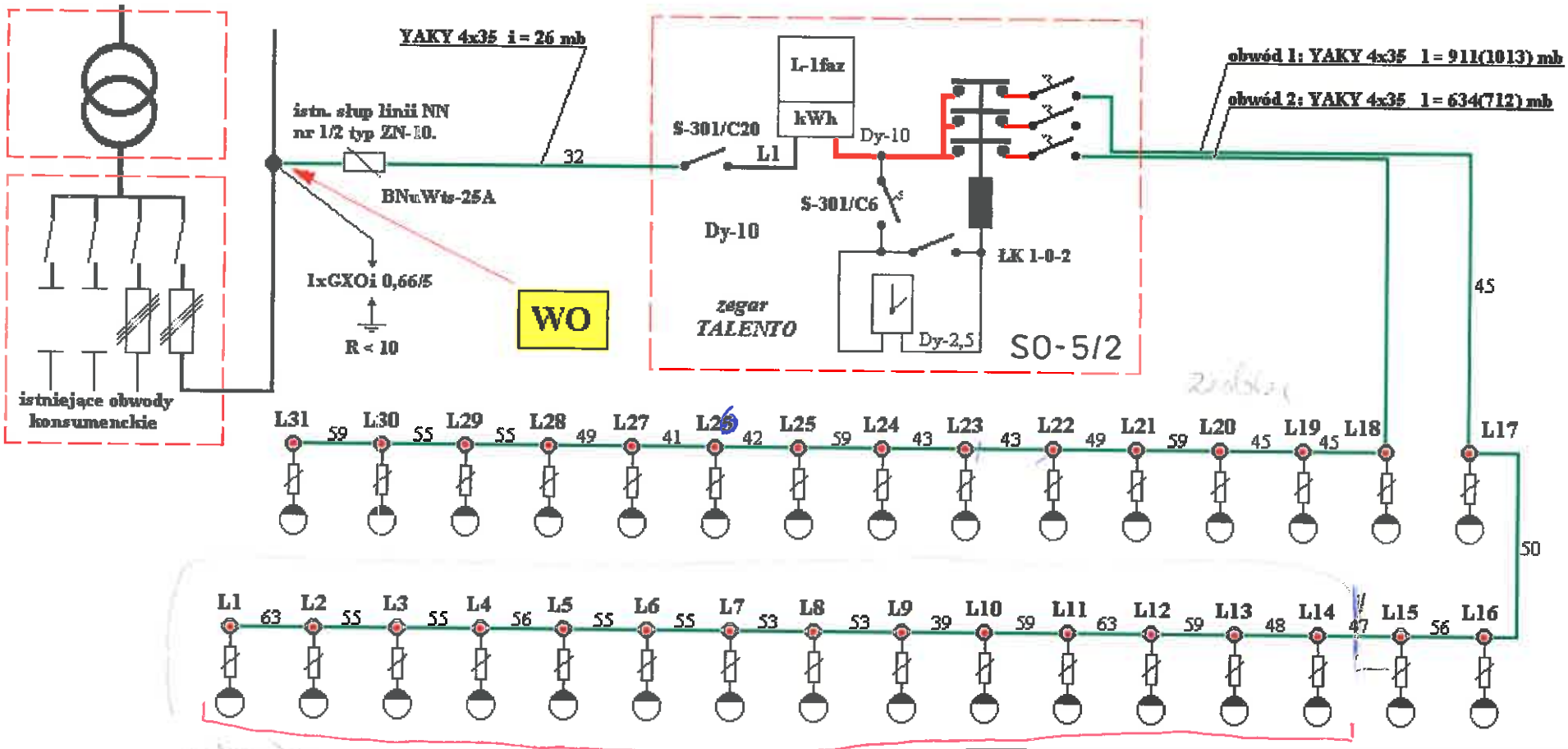

ZAKRES IV ETAPU

projektowana linia oświetleniowa kablowa YAKY 4x35 z lampą aluminiową

projektowana oprawa oświetleniowa OUSe z lampą o mocy 100W

Nazwa i adres obiektu: Budowa oświetlenia ulicznego w Niewistce Gmina Dydnia				
Nazwa rysunku: Schemat ideowy linii oświetleniowej ze stacji Niewistka 2				Data: maj 2015
Funkcja:	Nazwisko i imię	Nr Upr.	Podpis	Nr rys. 5
Projektował	Krok Stefan	ANB-V 7342-196/94 spec. instal. inżynierska		Skala: bez skali
	Nagórny Mariusz	E-133/01		

STAROSTA BRZOZOWSKI