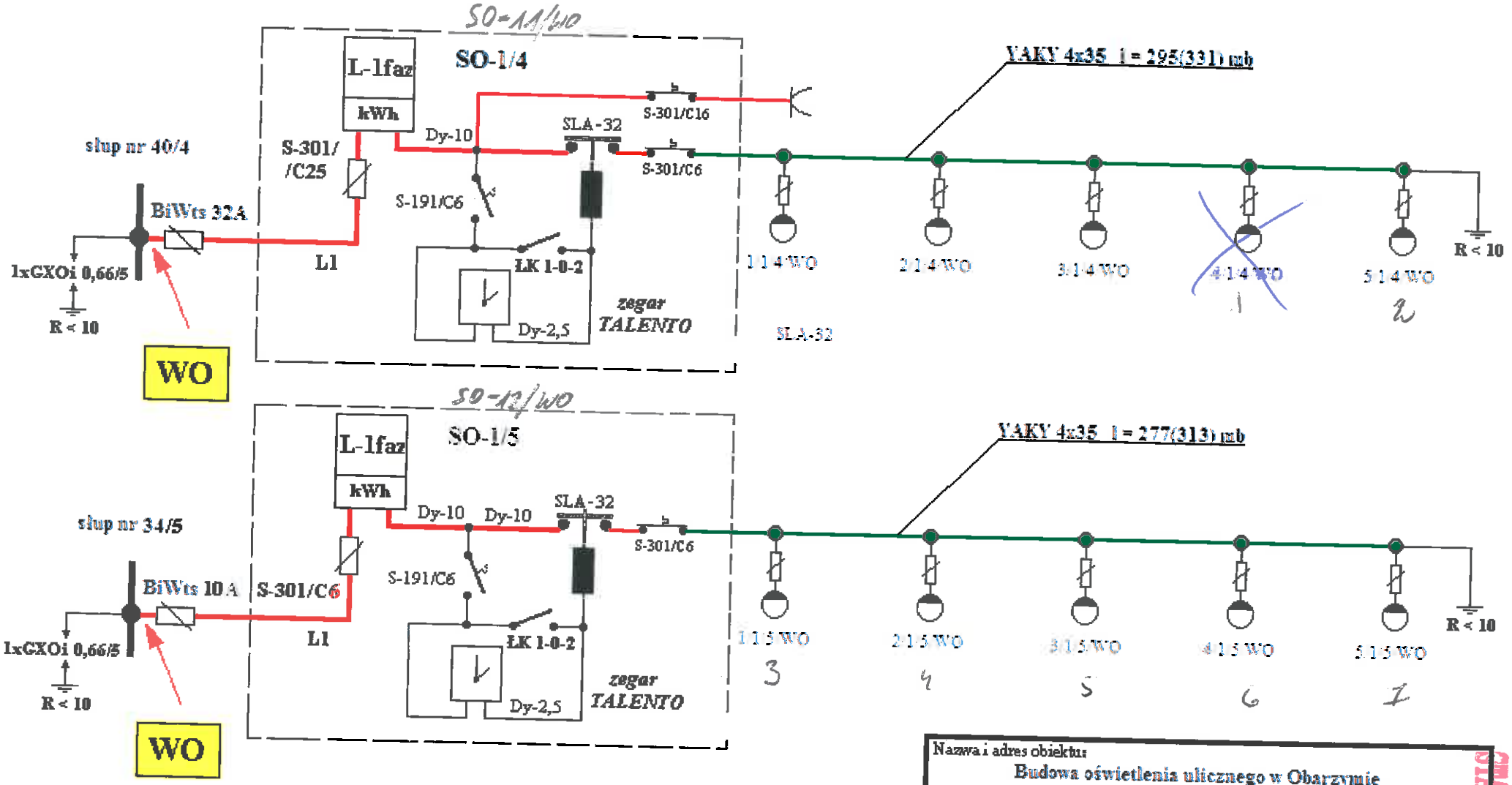

Nazwa i adres obiektu: Budowa oświetlenia ulicznego w Obarzymie gmina Dydnia - etap II.				
Nazwa rysunku: Schemat ideowy linii oświetleniowej.				Data: grudzień 2016
Funkcja:	Nazwisko i imię	Nr Upr.	Podpis	Nr rys. 3
Projektował	Krok Stefan	ANB-V 7342-196/94 spec. instal. inżynierska		Skala: bez skali
	Nagórny Mariusz	E-133/01		

CHARAKTER PRAWNY STRESZCZENIA TEKSTU ORYGINAŁU

-18-